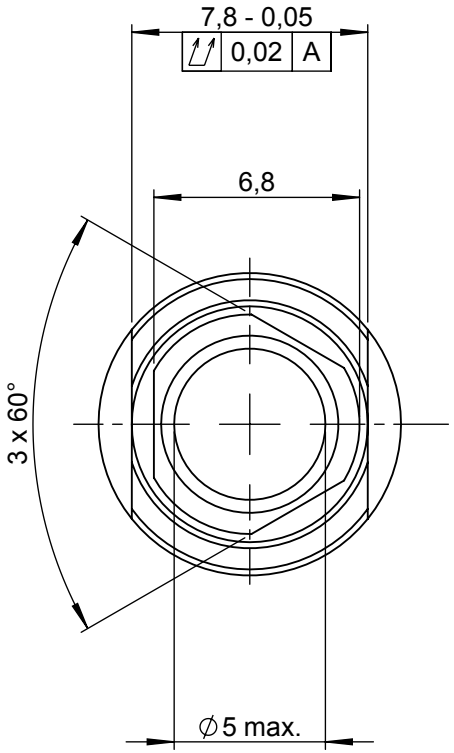

Für kanülierte Instrumente !
For cannulated instruments !

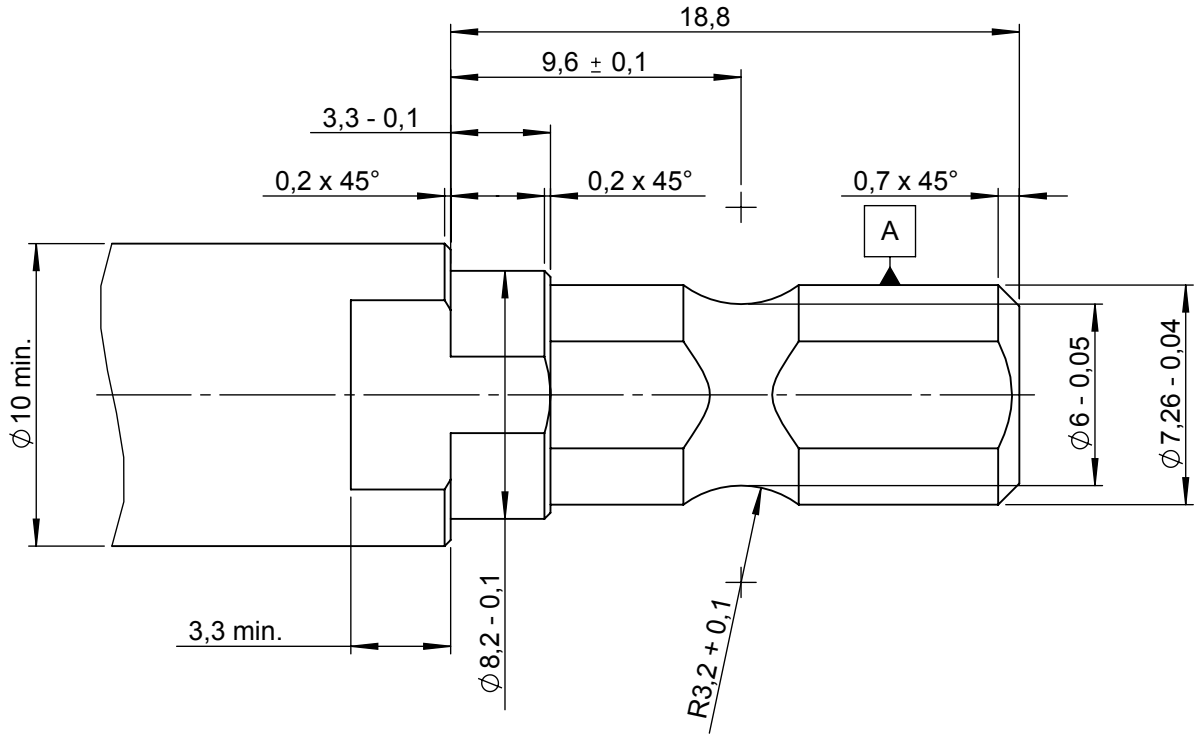

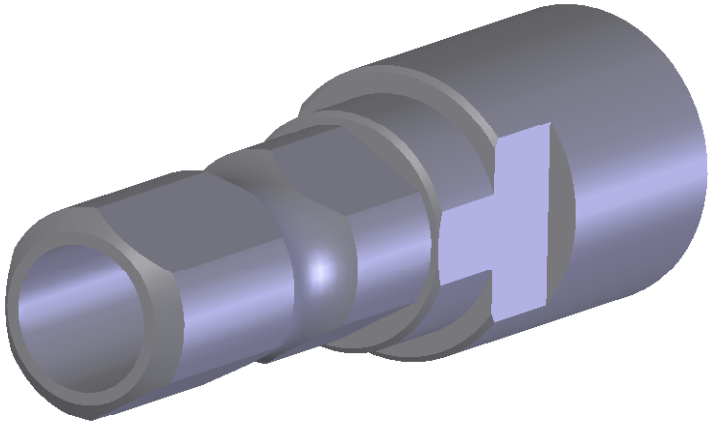

Allgemeintoleranz / General Tolerance: ISO 2768-mk		Maßstab/Scale: 4 : 1	Gewicht/Weight
DIN ISO 128		Werkstoff/Material: Edelstahl (gehärtet, mind. HRC 42) / stainless steel (heat treated to HRC42 min.)	
Oberfläch./Surface Finish EN ISO 1302 0,8		Benennung / Title: Schaft für Hall-Jacobs - Kupplung / Shank for Hall-Jacobs- coupling	
Gezeich./Drawn	Weber		
Datum/Date	01.10.07		
Geprüft/Appr.	Kaeding		
Schutzvermerk nach DIN 34 Copyright reserved		Zeichnungsnummer/Drawing Number: Hall-Jacobs Schaft	Format/Doc.Size A4
Weber INSTRUMENTE GmbH			Blatt/Sheet 1
			von/of 1